F.P.H. Art Metal Sp.j.
Ul. Jabłoniowa 124, 83-331 Łapino Kartuskie, Poland
Tel. 0048 58 681 80 78, Fax: 0048 58 681 80 64
www.art-metal.pl e-mail: biuro@art-metal.pl

01 VERA LED

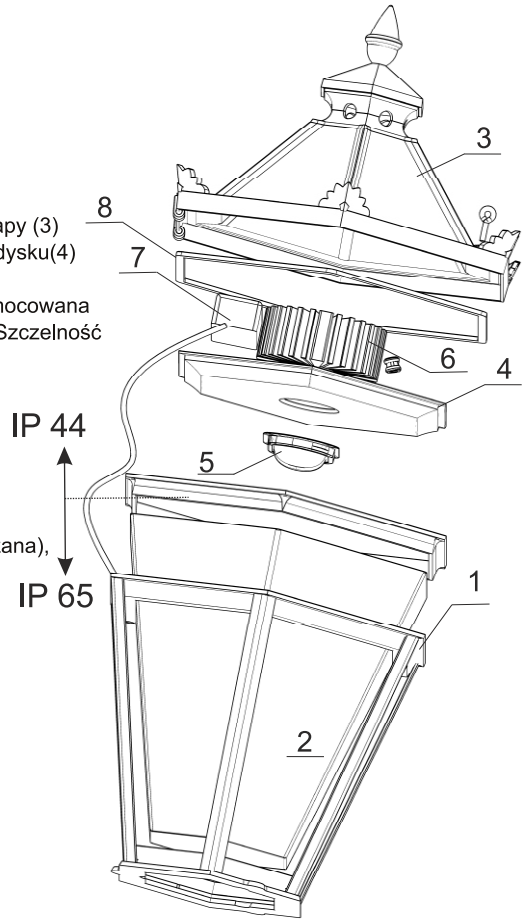

Budowa:

Oprawa składa się z kosza(1) w którym mocowany jest klosz(2). W górnej części oprawy, do czapy (3) na zawiasie zamocowany jest dysk(4), odgradzający komorę elektryczną od oświetleniowej. Do dysku(4) przytwierdzony jest radiator(6) źródła światła LED. Moduł LED zamocowany jest do radiatora(6) i szczelnie zamknięty soczewką(5). Moduł zasilany jest z zasilacza napięciowego (7). Czapa (3) mocowana jest na zawiasie do kosza(1) oprawy, domykana śrubą, nie wymagającą dodatkowych narzędzi. Szczelność oprawie zapewnia uszczelka(8)

Sposób montażu:

*)- Do kosza(1) włożyć klosz(2)
*)- Do dysku(4) zamocować źródło światła LED poprzez przykręcenie radiatora(6).
*)- Wykonać podłączenia elektryczne zgodnie z oznaczeniami.
- Przytwierdzić dysk (4) do czapy(3) maksymalnie dokręcając wszystkie śruby.
-Zamknąć czapę dokręcając śrubę ręką.
-Do latarni oprawa mocowana jest w zależności od sposobu posadowienia .Gwint M20(podwieszana), na średnicę słupa lub wytyk ø45-ø90.

W przypadku dostawy skompletowanych lampionów etapy montażu oznaczone *) są pomijane (są zrealizowane już w trakcie prefabrykacji)

DANE TECHNICZNE:

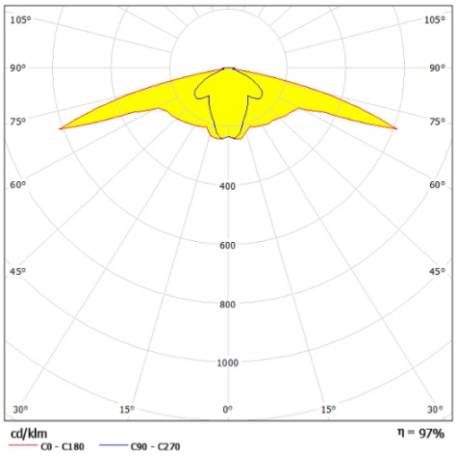

Krzywa rozsyłu światłości (biegunowo)

Zasilanie: ~230/50Hz

kl. Ochronności: I

IP44 -część elektryczna

IP65 -część optyczna

ALU INNE

SCHEMAT ELEKTRYCZNY:

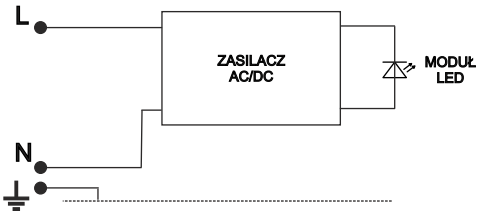

1.Źródło światła LED

Symbol oprawy	Typ źródła	Strumień świetlny[lm] 3000K	Strumień świetlny[lm] **4000K**	Waga [kg]	Pn [W]
01L-33W	NZL33(Cree)	3777	**4062**	14,5	33
01L-38W	NZL38(Cree)	4227	**4546**	14,5	38
01L-50W	NZL50(Cree)	5228	**5622**	14,5	50
01L-58W	NZL58(Cree)	5784	**6220**	14,5	58

Wymiary oprawy

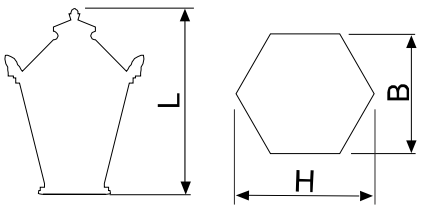

Pole nawiewu A = 0,21m

L/H/B 740/530/460

UWAGA !! W poszczególnych seriach produkcyjnych waga oprawy może ulec niewielkim zmianom.